皆生トーナメント　男子決勝

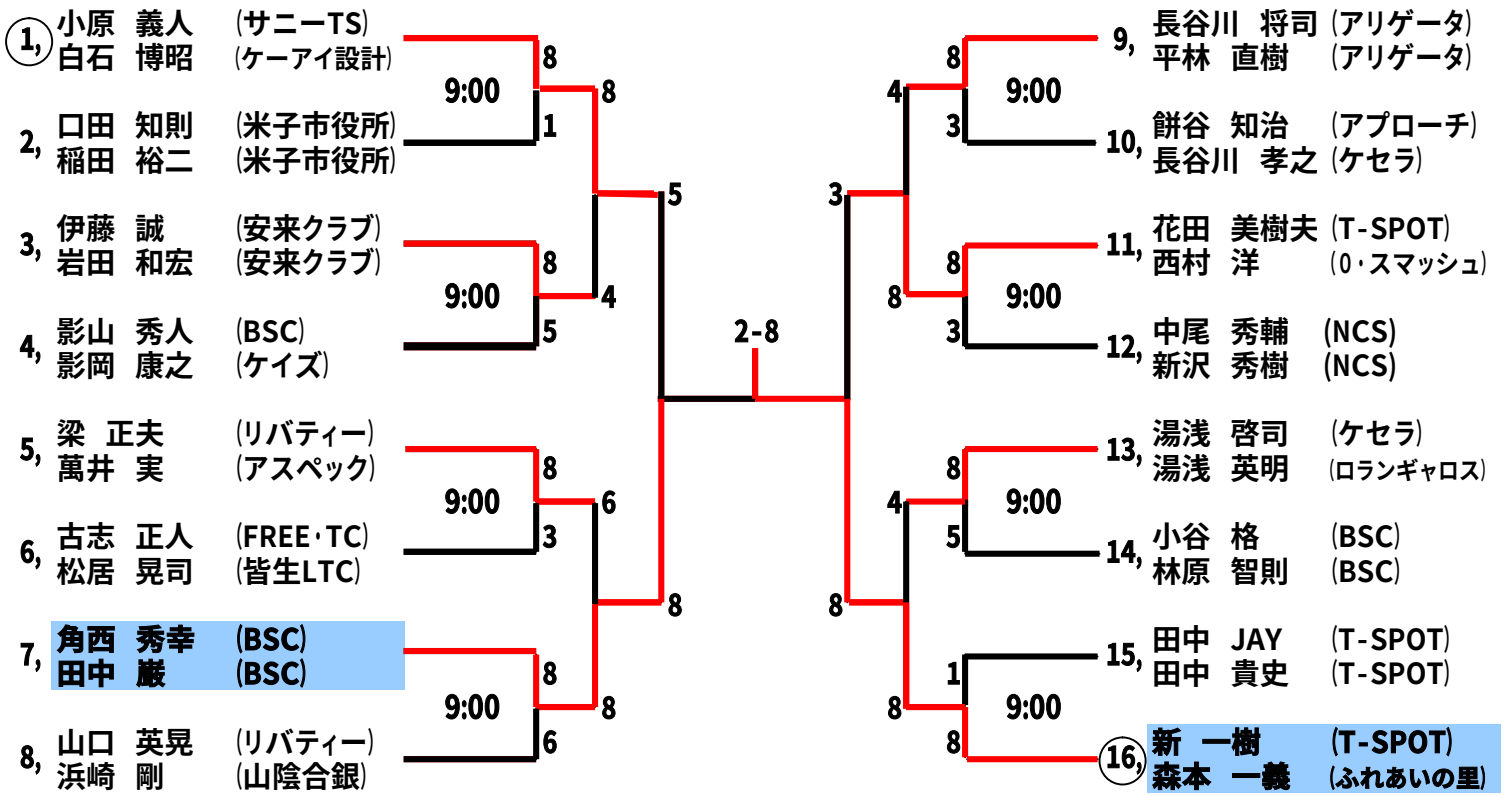

皆生トーナメント　女子決勝

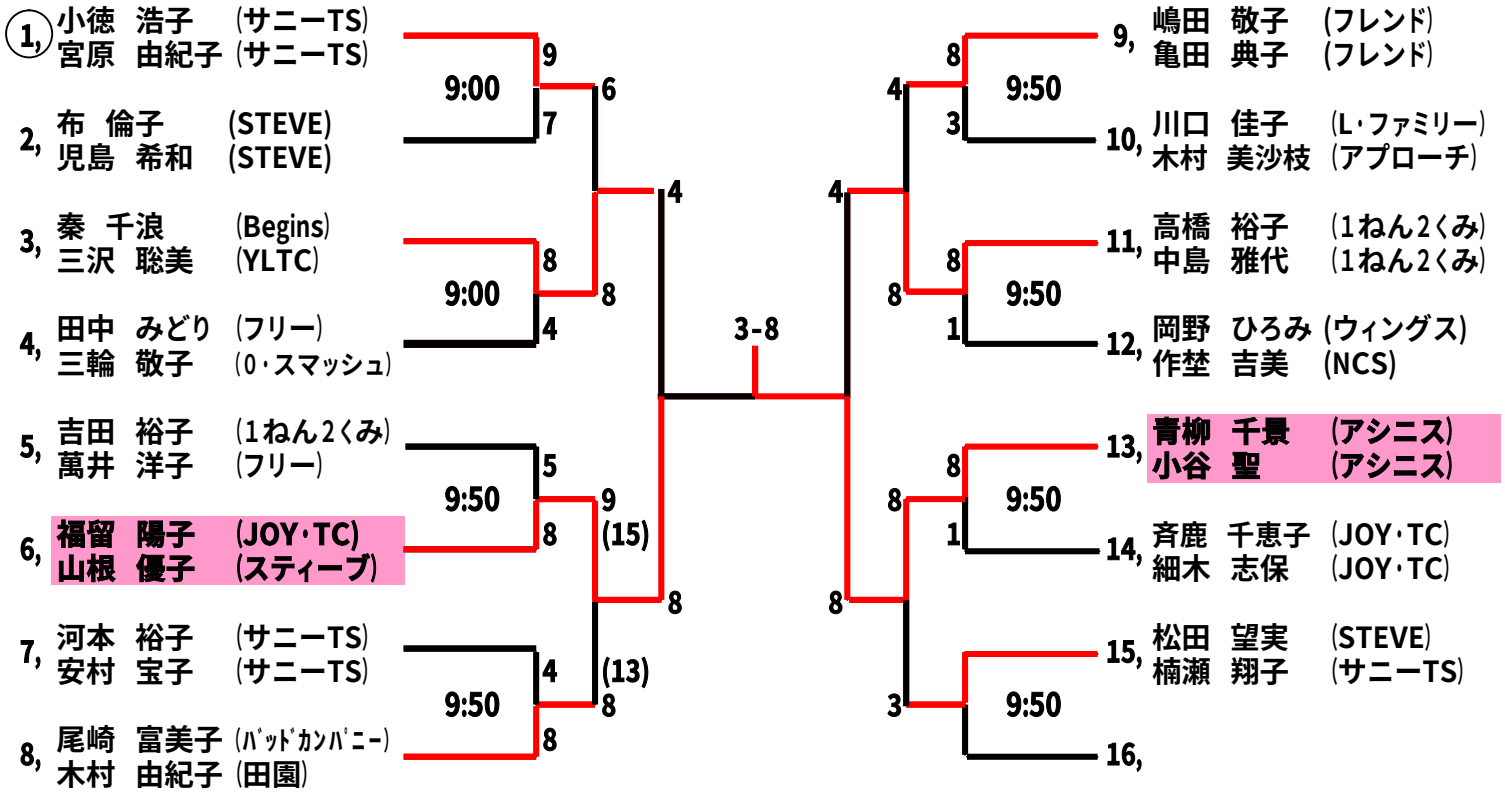

2005.5.29