2025

第61回 西部地区テニス選手権　結　果

種　目			試合方法	期　日・会　場				予　備　日		運営クラブ
				3月23日(日)	3月30日(日)	4月6日(日)	4月27日(日)	4月20日(日)	4月29日(火)	
シングルス	男子	A	8ゲームマッチ				境港		境港	サニーTS
		B	6ゲームマッチ			東山		東山		境高
		C	6ゲームマッチ	東山						米子工業 境高
		45up	8ゲームマッチ	東山						
		55up	8ゲームマッチ	不成立						
		65up	8ゲームマッチ	東山						
	女子	A	8ゲームマッチ	東山						
		B	6ゲームマッチ	東山						
		45up	8ゲームマッチ	不成立						
ダブルス	男子	A	8ゲームマッチ		東山					ロランギャロス
		B	6ゲームマッチ		東山					
		45up	8ゲームマッチ	不成立						
		55up	8ゲームマッチ		東山					
	女子	一般	8ゲームマッチ		東山					
		45up	8ゲームマッチ	不成立						

※ 本大会は、鳥取県テニス協会　大会における留意事項に従い開催します。
※ 天候や試合進行状況で試合方法を変更する場合があります。
※ 延期になった場合、予備日の会場変更等を行う場合があります。
　その時は、ホームページにて発表します。

☆ 米子市テニス協会のホームページアドレス
　http://yonago-tta.sfnc.jp/index.html

米子市テニス協会 2025_西部選手権

男子A級シングルス

会　場：境港コート

優勝：田　中　芳　宏

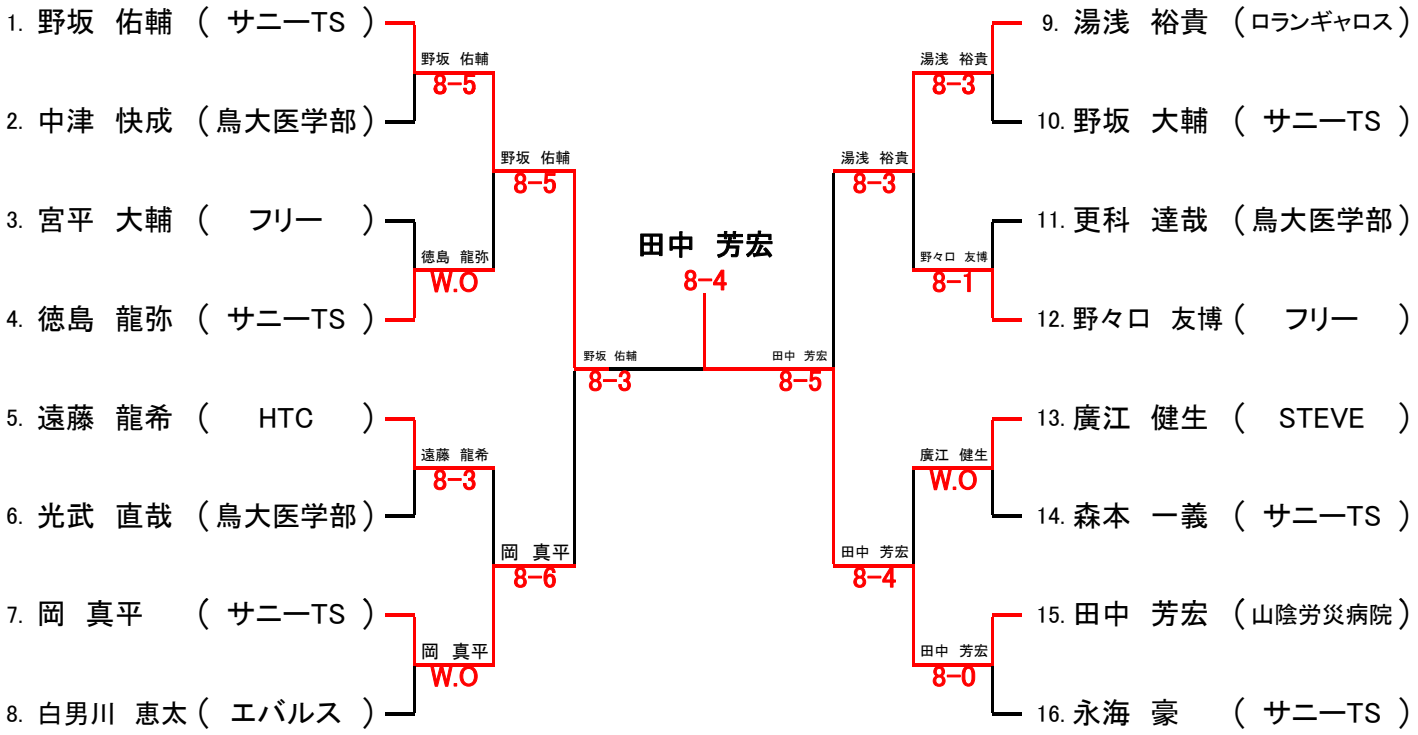

シード　1.野坂佑　2.永海　3.白男川　4.湯浅

男子C級シングルス

会　場：東山テニスコート

優勝：白　石　陽　琉

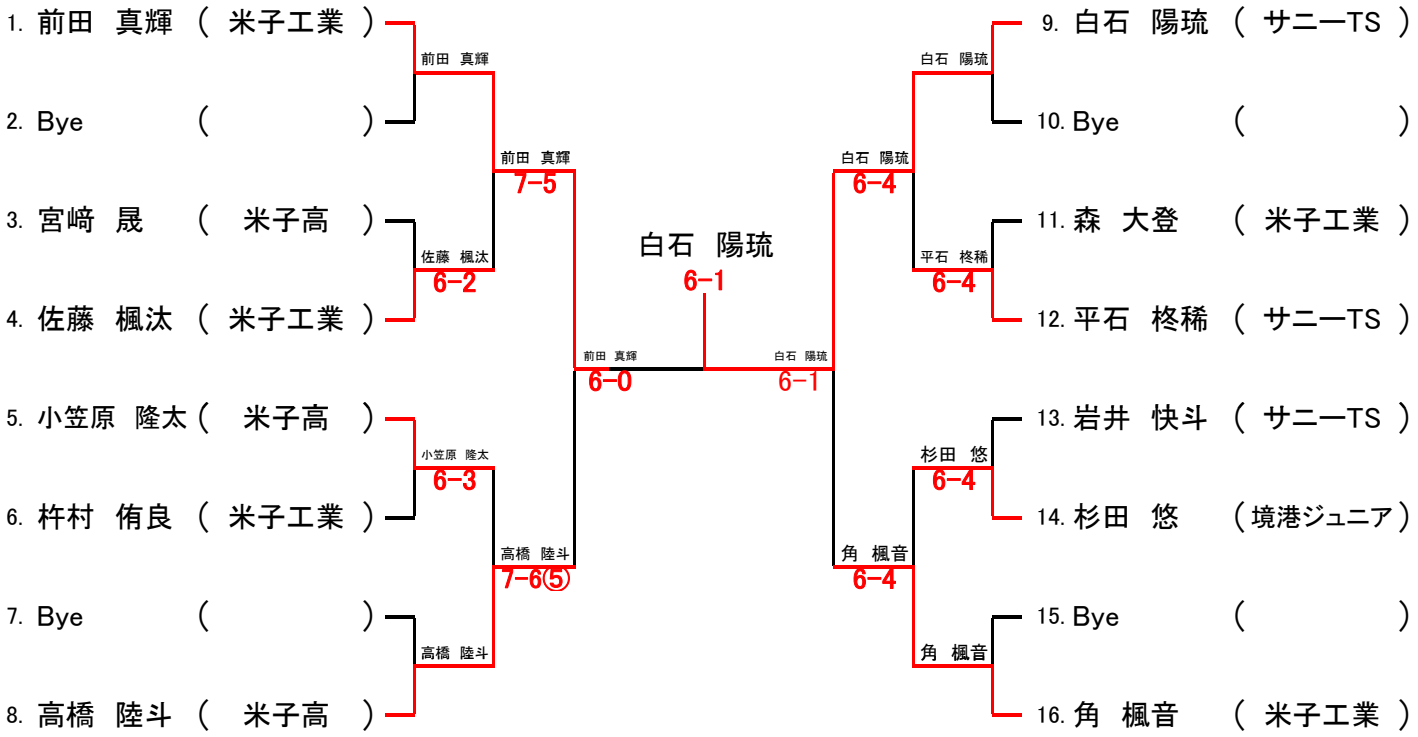

米子市テニス協会 2025_西部選手権

男子B級シングルス（1）

会　場：東山テニスコート

優勝：植　松　帆　次　郎

1.植松　帆次郎 7-5 93.板脇　聖大

1. 植松　帆次郎（　境高　）
2. Bye（　　）
3. 久城　隼斗（　北斗中　）
4. 角田　達也（サニーTS）
5. 倉島　登（　ハクト　）
6. Bye（　　）
7. Bye（　　）
8. 山田　萩平（鳥大医学部）
9. 鷲見　康平（サニーTS）
10. Bye（　　）
11. Bye（　　）
12. 石橋　瑛大（鳥大医学部）
13. 荒木　秀司（米子東高）
14. 澤　竜誠（　境高　）
15. Bye（　　）
16. 吉岡　拓朗（　ハクト　）
17. 野浪　僚太（　境高　）
18. Bye（　　）
19. Bye（　　）
20. 岩﨑　實（　WAVE　）
21. 三原　昊天（米子東高）
22. Bye（　　）
23. Bye（　　）
24. 岩田　啓佑（スポnetなんぶ）
25. 矢田貝　祥太（米子東高）
26. Bye（　　）
27. Bye（　　）
28. 伊藤　凛太郎（サニーTS）
29. 久文　瑞英（鳥大医学部）
30. Bye（　　）
31. Bye（　　）
32. 渡邉　新（スポnetなんぶ）

植松 6-4　久城　山田 7-5　山田　石橋 6-4　石橋　荒木 6-0　吉岡 6-3　吉岡　野浪 7-5　岩田 6-2　岩田　矢田貝 6-3　久文 6-0　久文　矢田貝 7-5　野浪 6-2　矢田貝 6-4　植松 6-0　石橋 6-2　植松 6-1　植松 6-1　川井 6-4

33. 倉島　雄大（　ハクト　）
34. Bye（　　）
35. 逸見　佳弘（ロランギャロス）
36. 黒木　悠佑（米子東高）
37. 國岡　拓（　WAVE　）
38. Bye（　　）
39. Bye（　　）
40. 田村　真一（サニーTS）
41. 青木　祐也（レインボー）
42. Bye（　　）
43. Bye（　　）
44. 村上　利樹（　フリー　）
45. 三嶋　克宣（鳥大医学部）
46. Bye（　　）
47. Bye（　　）
48. 野口　貴弘（　フリー　）
49. 湯浅　英明（ロランギャロス）
50. Bye（　　）
51. Bye（　　）
52. 大本　朋良（　WAVE　）
53. 遠藤　剛佑（　境高　）
54. 尾田　宗介（スポnetなんぶ）
55. Bye（　　）
56. 宮野　友暉（米子西高）
57. 大谷　道彦（スポnetなんぶ）
58. Bye（　　）
59. Bye（　　）
60. 上岡　将大（鳥大医学部）
61. 大谷　智彦（　フリー　）
62. 吉田　拳士（サニーTS）
63. Bye（　　）
64. 川井　翔聖（米子東高）

倉島 6-3　川井 6-0　倉島 6-4　三嶋 6-3　倉島 7-5　國岡 6-4　青木 W.O　三嶋 6-1　湯浅 6-1　宮野 6-3　上岡 6-0　川井 6-0　倉島　逸見 6-2　國岡　青木　三嶋　湯浅　遠藤 6-4　宮野　上岡　大谷 6-0　川井

シード　1.植松　2.足立晃　3.松本　4.川井　5.倉島雄　6.足立京

米子市テニス協会 2025_西部選手権

男子B級シングルス（2）

会　場：東山テニスコート

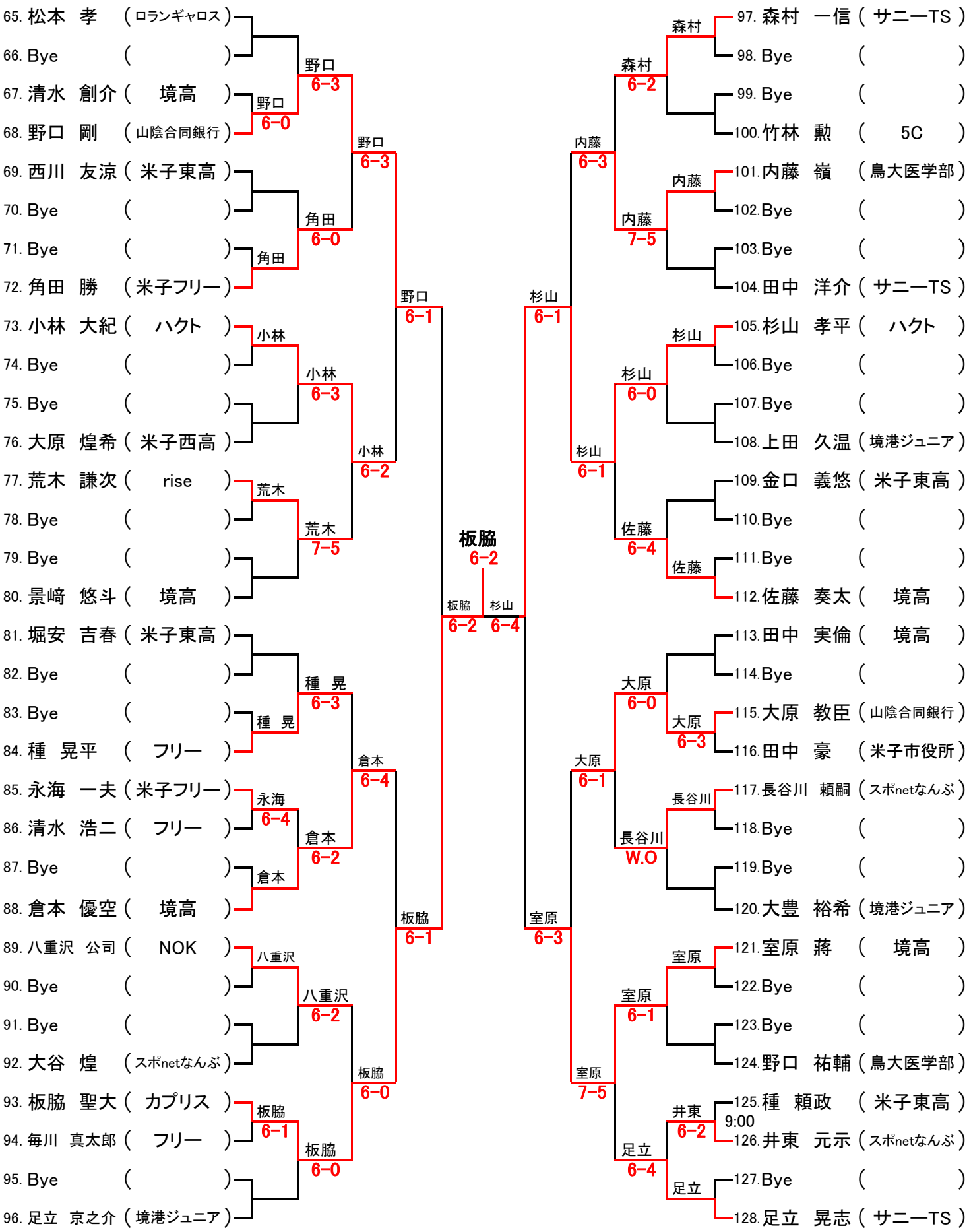

シード　1.植松　2.足立晃　3.松本　4.川井　5.倉島雄　6.足立京

米子市テニス協会 2025_西部選手権

男子45歳以上シングルス

会　場：東山テニスコート

優勝：湯　浅　　啓　司

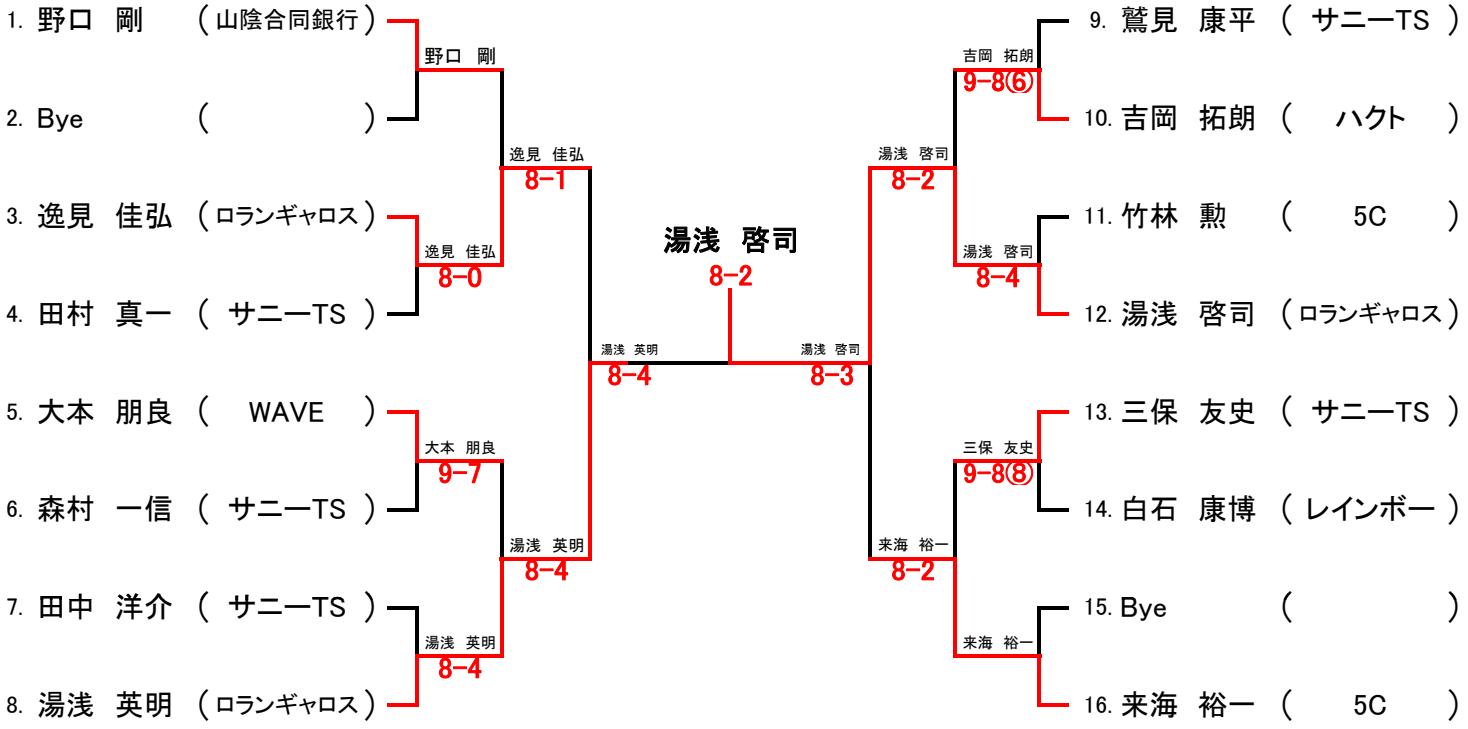

シード　1.野口　2.来海　3.湯浅英　4.鷲見

男子65歳以上シングルス

会　場：東山テニスコート

優勝：西　　田　　敬

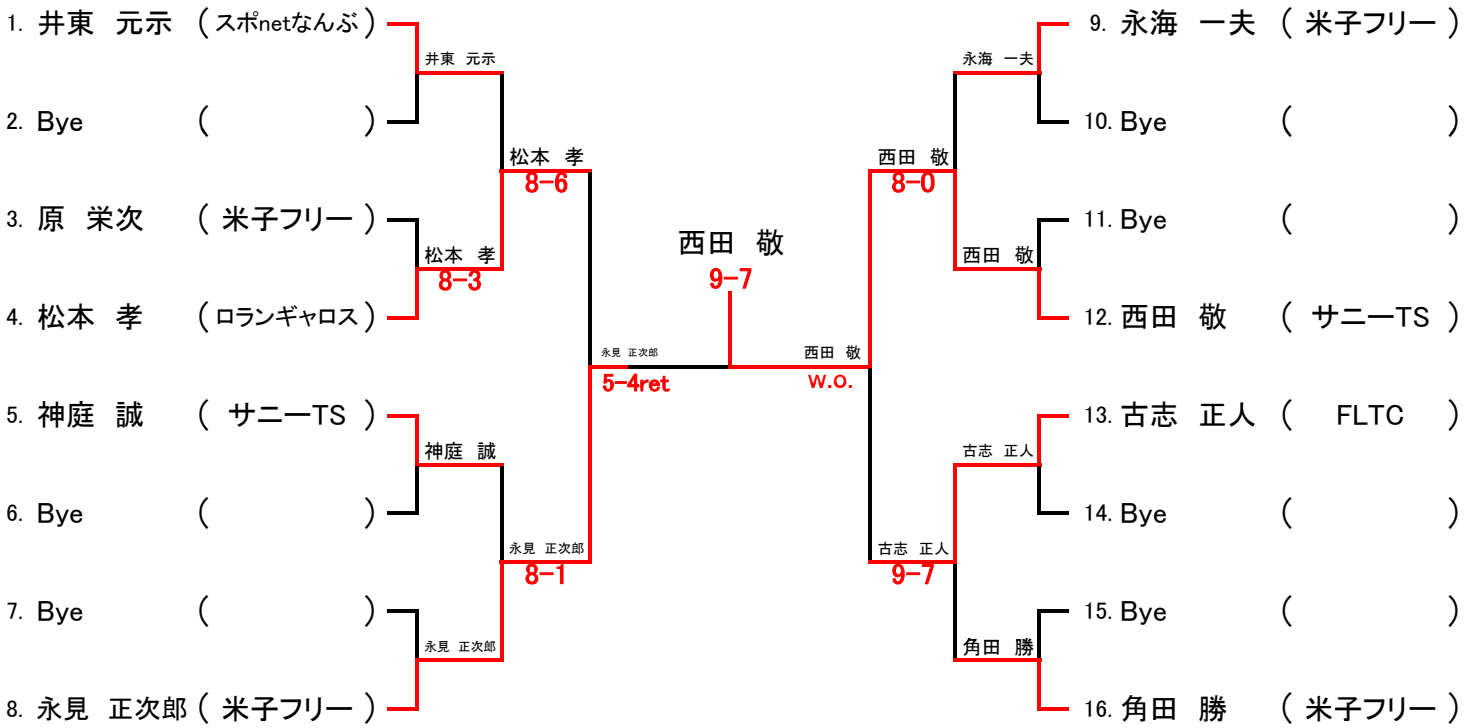

シード　1.井東　2.角田　3.永見　4.永海

米子市テニス協会　2025_西部選手権

女子A級シングルス

会　場：東山テニスコート

優勝：赤　井　　優　月

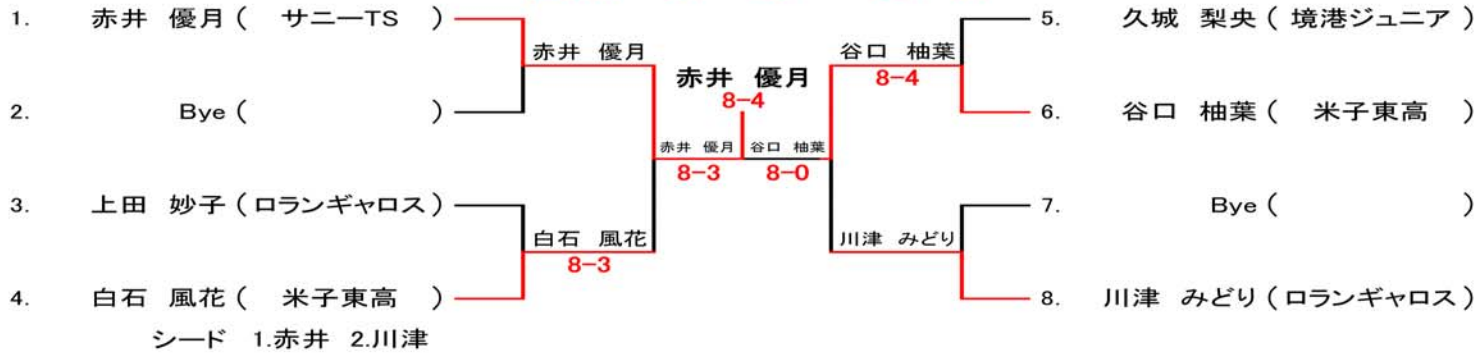

シード　1.赤井　2.川津

米子市テニス協会　2025_西部選手権

女子B級シングルス

会　場：東山テニスコート

優勝：赤　井　　愛　椛

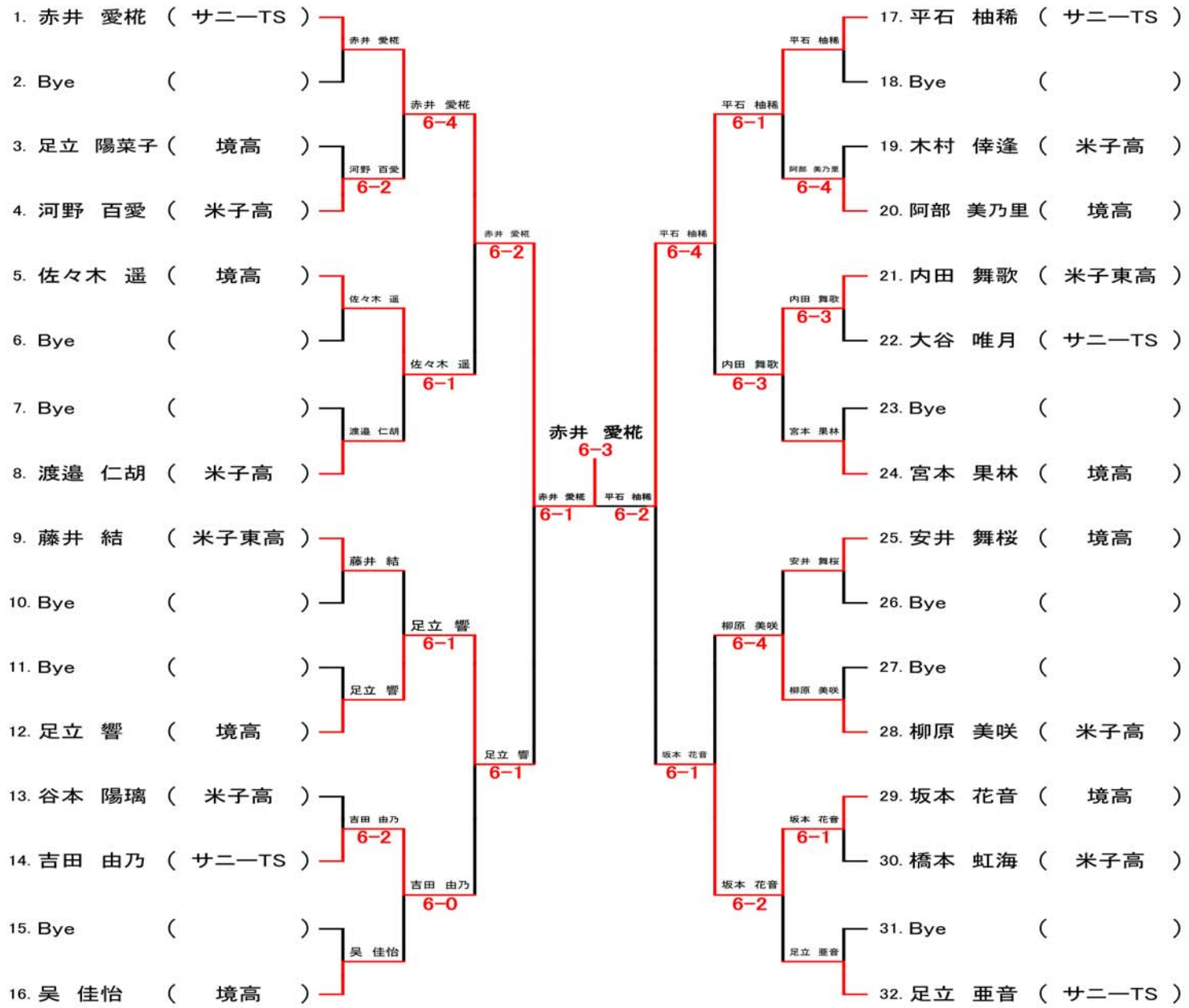

シード　1.赤井　2.足立亜　3.平石　4.吴

米子市テニス協会　2025_西部選手権

男子A級ダブルス

会　場：東山テニスコート

優勝：斉木　・湯浅

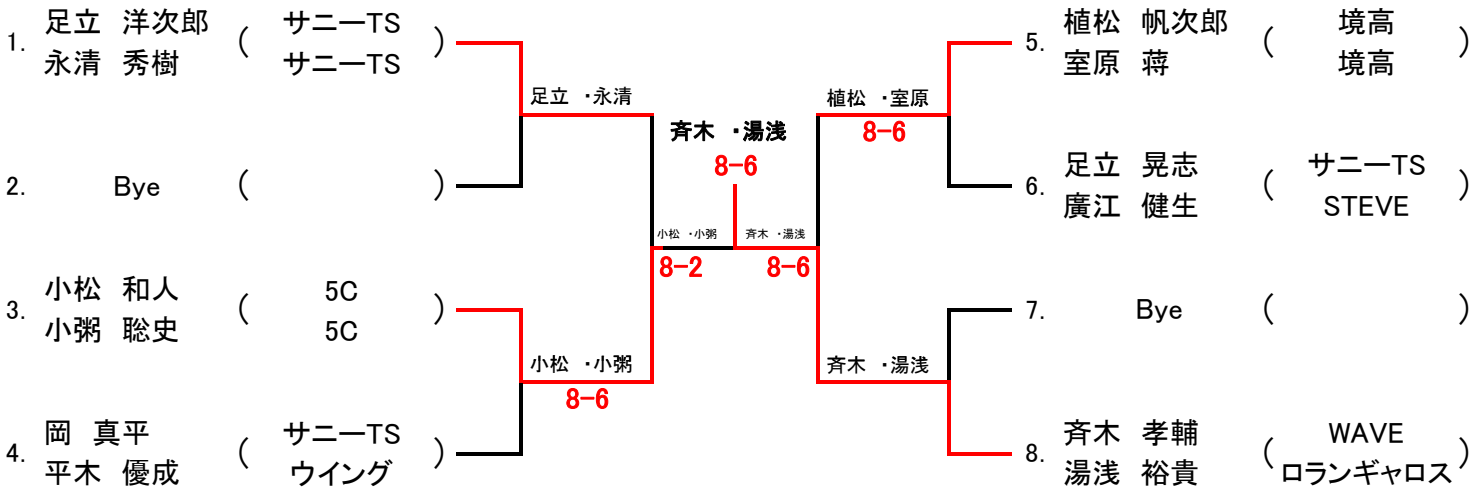

シード　1.足立・永清　2.斉木・湯浅

男子55歳以上ダブルス

会　場：東山テニスコート

優勝：湯浅　・逸見

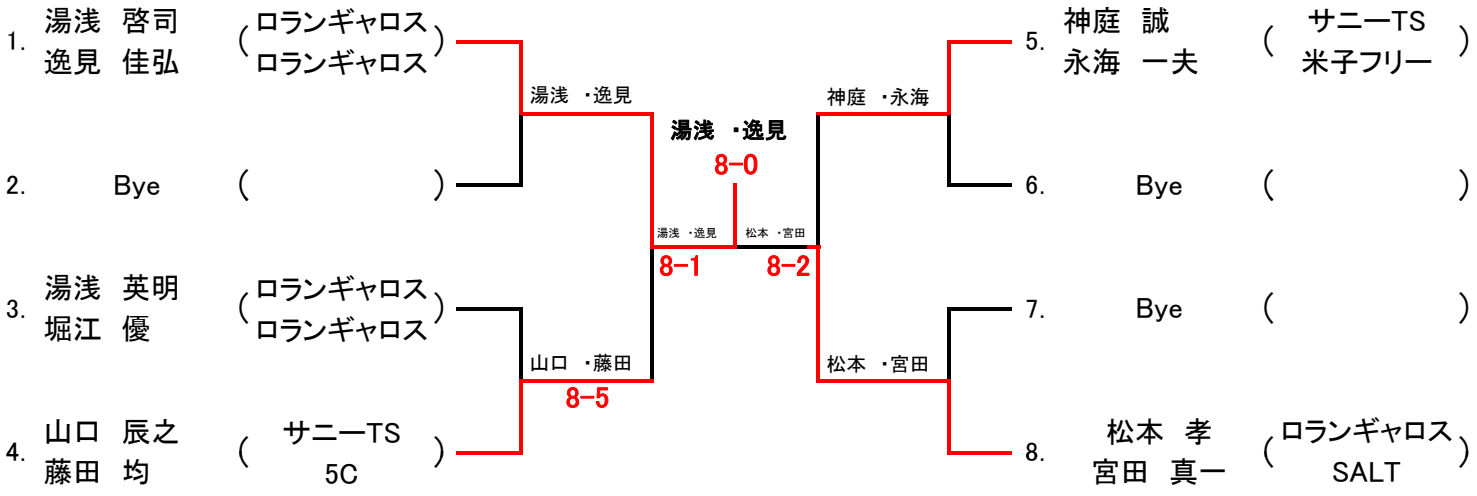

シード　1.湯浅・逸見　2.松本・宮田

米子市テニス協会 2025_西部選手権

男子B級ダブルス

優勝: 赤　井　・　赤　井

会　場: 東山テニスコート

1. 川井　翔聖 / 矢田貝　祥太 (米子東高 / 米子東高)
2. Bye ( )
3. 大原　煌希 / 宮野　友暉 (米子西高 / 米子西高)
4. 宮崎　晟 / 高橋　陸斗 (米子高 / 米子高)
5. 田村　真一 / 寺澤　潤 (サニーTS / 境港ジュニア)
6. Bye ( )
7. Bye ( )
8. 倉本　優空 / 野浪　僚太 (境高 / 境高)
9. 野坂　実 / 澤田　浩明 (WAVE / WAVE)
10. Bye ( )
11. 飛田　健太 / 新　拓望 (サニーTS / サニーTS)
12. 清水　浩二 / 宮平　大輔 (フリー / フリー)
13. 遠藤　剛佑 / 景崎　悠斗 (境高 / 境高)
14. 遠藤　彰 / 塚野　真樹 (やまつみテニスクラブ / PSGSクラブ)
15. Bye ( )
16. 来海　裕一 / 作野　光 (5C / 5C)

川井・矢田貝 6-0 大原・宮野 6-0
田村・寺澤 6-4 倉本・野浪
野坂・澤田 清水・宮平 7-5
清水・宮平 6-3 遠藤・塚野 6-1
来海・作野 6-0 来海・作野
川井・矢田貝 6-4 田村・寺澤 6-4
来海・作野 6-1 赤井・赤井 6-3
赤井・赤井 6-4

17. 中村　伸一 / 佐藤　崇弘 (YLTC / YLTC)
18. Bye ( )
19. 平野　勝久 / 野口　剛 (山陰合同銀行 / 山陰合同銀行)
20. 山下　陽大 / 伊藤　凛太郎 (STEVE / サニーTS)
21. 黒木　悠佑 / 西川　友涼 (米子東高 / 米子東高)
22. Bye ( )
23. Bye ( )
24. 大原　教臣 / 鷲見　康平 (山陰合同銀行 / サニーTS)
25. 種　頼政 / 堀安　吉春 (米子東高 / 米子東高)
26. Bye ( )
27. Bye ( )
28. 赤井　渉 / 赤井　駿斗 (サニーTS / 米子北斗)
29. 青木　祐也 / 白男川　恵太 (レインボーエバルス)
30. 小笠原　航太 / 久城　隼斗 (サニーTS / 米子北斗)
31. Bye ( )
32. 遠藤　龍希 / 岡崎　真克 (HTC / NOK)

中村・佐藤 山下・伊藤 6-3
山下・伊藤 6-1
黒木・西川 大原・鷲見 6-0
大原・鷲見 6-2
種・頼・堀安 赤井・赤井 6-2
赤井・赤井 6-0
青木・白男川 7-6⑧ 遠藤・岡崎 6-2
遠藤・岡崎

シード　1.川井・矢田貝　2.遠藤・岡崎　3.中村・佐藤　4.来海・作野

米子市テニス協会　2025_西部選手権

女子ダブルス

会　場: 東山テニスコート

優 勝: 市 川　・三 浦

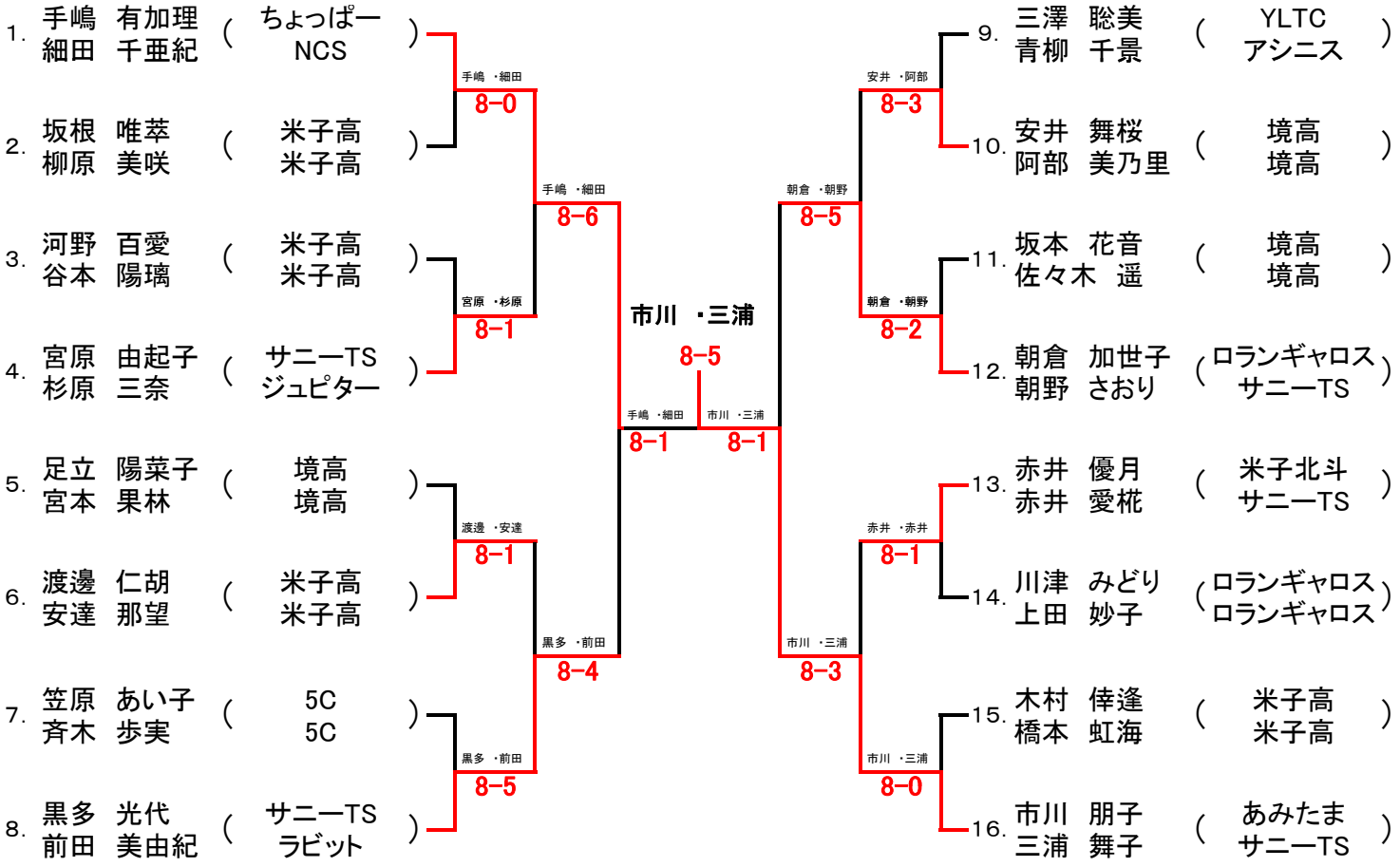

シード　1.手嶋・細田　2.市川・三浦　3.三澤・青柳　4.黒多・前田

シングルス歴代優勝者(1)

回	年	男子シングルス						女子シングルス		
		A級	B級	C級	D級	壮年シングルス		A級	B級	
1	S40	根鈴 紘一 (島根大学)				木山 秀治 (朝の会)				
2	S41	笠原 監 (鳥取大学)				陰山 一男 (倉 吉)				
3	S42	菅原 暁 (鳥取大学)				野村 茂夫 (朝の会)				
4	S43	原田 智昭 (岡山大学)				野村 茂夫 (朝の会)				
5	S44	大川 内久 (空自美保)				小田 泰爾 (空自美保)				
6	S45	原田 智昭 (岡山大学)				陰山 一男 (倉 吉)				
7	S46	一井 昭五 (鳥大医職)				伊木 隆一 (朝の会)				
8	S47	吉永 博 (空自美保)				野村 茂夫 (朝の会)				
9	S48	徳盛 豊 (鳥取大学)				伊木 隆一 (朝の会)				
10	S49	名黒 知徳 (鳥大医職)	長谷川 良 (山陰合銀)			佐々木 好久 (朝の会)		山根 玲子 (鳥大医職)		
11	S50	名黒 知徳 (鳥大医職)				一井 昭五 (鳥大医職)		山根 玲子 (鳥大医職)		
12	S51	前嶋 條士 (鳥大医職)	仲田 直紀 (ナショナル)			佐々木 好久 (朝の会)		山根 玲子 (鳥大医職)		
13	S52	名黒 知徳 (鳥大医職)	米玉 利勇 (空自美保)			三島 陽一 (鳥大医職)		上杉 三和子 (米子東)		
14	S53	玉腰 隆三 (皆生クラブ)	白石 義光 (鳥大医職)			山本 因俊 (鳥大医職)		田中 久子 (医療短大)		
15	S54	前嶋 條士 (鳥大医職)	深田 訓正 (教員ク)			山本 因俊 (鳥大医職)		足立 澄江 (皆生クラブ)		
16	S55	稲田 睦 (皆生クラブ)	河合 真勢 (米子東)	浜 田 (米子東)		鹿島 譲 (鳥大医職)		伊達 純子 (米子東)		
17	S56	前嶋 條士 (鳥大医職)	田中 正 (鳥大医学)	中村 須證 (美保ク)		鹿島 譲 (鳥大医職)		伊達 純子 (米子東)		
18	S57	稲田 睦 (皆生クラブ)	松浦 学 (島根大学)	田辺 洋範 (米子東)		玉腰 隆三 (皆生クラブ)		河村 智恵利 (ラブオール)		
19	S58	高橋 雅樹 (鳥工高教)	田辺 洋範 (米子東)	則川 希貞 (医同好)		玉腰 隆三 (皆生クラブ)		河村 智恵利 (ラブオール)	隅田 浩美 (リトップ)	
20	S59	高橋 雅樹 (鳥工高教)	山崎 和博 (美通クラブ)	高岡 徹 (鳥大医学)	田 草 (SRC)	玉腰 隆三 (皆生クラブ)		河村 智恵利 (ラブオール)	吉田 己登世 (米子東)	
21	S60	稲田 睦 (ローンF)	下村 雅史 (FLTC)	加藤 和彦 (福生TC)	樋 口 (スイング)	な し		吉野 美穂 (米子東)	吉田 己登世 (アリゲータ)	
22	S61	吉村 真輝 (ローンF)	古市 正行 (ローンF)	尾崎 千万世 (SRC)	中曾 幸男 (グリーンF)	鹿島 譲 (鳥大医職)		前嶋 瑞枝 (旭クラブ)	判沢 美佳 (アリゲータ)	
23	S62	松居 晃司 (皆生LTC)	川井 修 (安来クラブ)	野津 聡 (スイング)	稲田 俊治 (ポニー)	湯原 章 (皆生LTC)		尾崎 千奈 (SRC)	多田見 千恵子 (スイング)	
24	S63	渡辺 正人 (益田高教)	松本 孝 (FLTC)	赤木 忍 (イーグル)	高木 雅章 (FLTC)	湯原 章 (皆生LTC)		後藤 裕子 (日立クラブ)	宅野 君子 (旭クラブ)	
25	H1	吉村 真輝 (ローンF)	大場 功 (山陰合銀)	竹中 敦 (SHOW_YA)	有吉 慶祐 (米子北)	鹿島 譲 (鳥大医職)		後藤 裕子 (日立クラブ)	黒田 松枝 (旭クラブ)	
26	H2	吉村 真輝 (ローンF)	友森 茂 (ピットイン)	竹重 克生 (安来高)	小西 一省 (SRC)	鹿島 譲 (鳥大医職)		梅津 光子 (FTC)	大本 英里 (米子東)	
27	H3	吉村 真輝 (根雨高教)	西田 廉太郎 (鳥大医学)	湯浅 英明 (ロランギャロス)	吉田 晴夫 (レインボー)	湯原 章 (皆生LTC)		柏井 貴代美 (柏井TT)	前山 陽子 (サニーTS)	
28	H4	田辺 洋範 (YLTC)	宮田 真一 (5C)	取り消し	足立 功一 (ラブスマッシュ)	白石 義光 (鳥大医職)		小竹 志穂 (米子北)	湯原 芳子 (米子東)	
29	H5	吉村 真輝 (根雨高教)	湯浅 有章 (山陰合銀)	大原 教臣 (米子西)	野々村 徹 (山陰酸素)	湯原 章 (皆生LTC)		大谷 美佳 (アリゲータ)	湯原 芳子 (米子東)	
30	H6	吉村 真輝 (根雨高教)	川上 俊幸 (ラブスマッシュ)	諸吉 雅和 (BSC)	河野 雄作 (米子高専)	湯原 章 (皆生LTC)		井木 芳枝 (ピノキオ)	羽島 真紀 (米子東)	
31	H7	吉村 真輝 (米子高教)	深田 兼司 (安来クラブ)	谷川 明誠 (サニーTS)		湯原 章 (皆生LTC)		吉岡 恵子 (ピノキオ)	二科 祐子 (米子東)	
32	H8	吉村 真輝 (米子高教)	和田 吉弘 (SALT)	後藤 好治 (レンドル)	湯原 尚哉 (米子市役所)	岡田 英雄 (サニーTS)		柘植 沙也子 (サニーTS)	青柳 千景 (それいゆ)	
33	H9	吉村 真輝 (米子高教)	尾原 晴雄 (鳥大医学)	寺沢 潤 (友田水産)		鹿島 譲 (鳥大医職)		立林 恭子 (鳥大医学)	岩本 明美 (鳥大医学)	
34	H10	吉村 真輝 (米子高教)	藤野 実 (5C)	大野 健太郎 (鳥大医学)		古志 正人 (FREE)		吉岡 恵子 (ウィングス)	渡辺 順子 (キュービック)	

シングルス歴代優勝者(2)

回	年	男子シングルス						女子シングルス		
		A級	B級	C級	45歳以上	55歳以上	65歳以上	A級	B級	45歳以上
35	H11	吉村 真輝 (米子高教)	吉川 弘太 (鳥大医学)	九里 友和 (アリゲータ)	松居 晃司 (皆生LTC)	―	―	大谷 洋子 (JOY)	梶原 美加 (米子北高)	―
36	H12	高橋 洋介 (サニーTS)	矢島 剛 (境高OB会)	石飛 丈太郎 (プラスAI)	稲田 睦 (L. ファミリー)	―	―	岩本 明美 (鳥大医学)	三浦 舞子 (米子北高)	―
37	H13	吉村 真輝 (米子高教)	長谷田 泰成 (鳥大医学部)	小林 功 (アリゲータ)	名黒 知徳 (鳥大医職)	―	―	三沢 類 (寿鉄工)	馬野 恵子 (FTC)	―
38	H14	上原 隆 (生田調剤薬局)	吉田 哲久 (SALT)	谷口 泰喜 (米子高専)	遠近 教一 (サニーTS)	―	―	楠瀬 優樹 (サニーTS)	森田 郁美 (境高)	―
39	H15	吉村 真輝 (米子高教)	矢田 智之 (鳥大医学部)	矢信 雄 (米子高)	遠近 教一 (サニーTS)	―	―	楠瀬 優樹 (サニーTS)	長谷川 美加 (サニーTS)	―
40	H16	吉村 真輝 (米子東高教)	庄司 行男 (SALT)	山根 秀文 (米子東高)	名黒 知徳 (鳥大医職)	―	―	福留 陽子 (JOY)	池田 志美 (5C)	―
41	H17	佐々木 一就 (鳥大医学部)	田中 厳 (BSC)	諸遊 史哉 (米子東高)	井東 元示 (ウィングス)	―	―	細田 千亜紀 (NCS)	森井 有紀子 (米子東高)	―
42	H18	吉村 真輝 (米子東高教)	田後 雄基 (米子西高)	三島 健太郎 (ウイングス)	名黒 知徳 (鳥大医職)	―	―	細田 千亜紀 (NCS)	石割 奈緒子 (米子東高校)	―
43	H19	吉村 真輝 (米子東高教)	竹本 博樹 (米子高専)	藤瀬 大和 (米子東高)	名黒 知徳 (鳥大医職)	―	―	澤田 美波 (WAVE)	楠瀬 翔子 (サニーTS)	―
44	H20	佐々木 宏樹 (鳥大医学部)	中村 晃啓 (境高校)	今井 悠介 (米子西高)	澤田 浩明 (WAVE)	―	―	汐田 和 (米子西高)	高砂 和歩 (NCS)	―
45	H21	吉村 真輝 (米子西高教)	諸田 拓磨 (米子東高校)	餅谷 知治 (L米原東)	万場 操 (アプローチ)	中井 大 (YLTC)	―	藤川 桃子 (サニーTS)	門脇 里奈 (北斗中学)	―
46	H22	吉村 真輝 (米子西高教)	澤田 浩明 (WAVE)	潮 紘平 (米子西高)	澤田 浩明 (WAVE)	井田 久三 (BSC)	―	山根 愛 (サニーTS)	―	―
47	H23	吉村 真輝 (米子西高教)	岩本 拓 (YLTC)	鎌谷 達也 (島大職員)	澤田 浩明 (WAVE)	中井 大 (YLTC)	―	山根 愛 (サニーTS)	―	―
48	H24	新 一樹 (新テニススクール)	和田 吉弘 (SALT)	藤山 翔 (米子西高)	澤田 浩明 (WAVE)	古志 正人 (FREE TC)	―	山根 愛 (米子北高)	森本 千恵 (サニーTS)	―
49	H25	田中 芳宏 (鳥取西高)	古田 光佑 (米子東高)	井田 拓美 (BSC)	牧野 徳明 (鳥取育英高教員)	古志 正人 (FREE TC)	―	山根 愛 (米子北高)	森本 千晶 (米子東高)	―
50	H26	吉田 慧 (5C)	新納圭冴 (米子北斗中)	野々村 公熙 (米子工業高校)	澤田 浩明 (WAVE)	松居 晃司 (皆生LTC)	―	岡田 彩 (米子高専)	―	―
51	H27	渡部 就人 (米子北斗高)	野々村 公熙 (米子工業高校)	野々口 丈博 (米子工業高校)	逸見 佳弘 (ロランギャロス)	岡田 道明 (YLTC)	―	森本 千恵 (米子東高)	青山 柚紗 (米子西高)	―
52	H28	田村 佑貴 (日清食品)	川村 優輔 (米子西高)	森山 蒼太 (西伯小)	澤井 浩 (山陰合同銀行)	古志 正人 (FLTC)	―	山根 愛 (アプローチ)	松田 朋夏 (米子東高)	―
53	H29	小松 和人 (5C)	古志 正人 (FLTC)	三保 友史 (サニーTS)	大岩 義信 (山陰合同銀行)	古志 正人 (FLTC)	―	河野 望奈 (サニーTS)	神庭 千陽 (境高)	―
54	H30	澤井 晃司 (米子東高)	門脇 直大 (米子東高)	長谷川 諒成 (米子西高)	湯浅 啓司 (ロランギャロス)	古志 正人 (FLTC)	―	浜家 奈生 (倉吉東高)	中井 瑠美 (米子東高)	―
55	R1	吉村 真輝 (米子西高教員)	井上 謙信 (スポnetなんぶ)	田後 裕基 (arias)	藤原 史也 (フリー)	先灘匡 (米子市役所)	―	濱家 果子 (倉吉東高)	春山 のぞみ (サニーTS)	松居 美哉子 (YLTC)
56	R2	コロナウィルスで大会中止								
57	R3	門脇 智大 (米子東高)	岸田 拓真 (サニーTS)	野坂 佑輔 (サニーTS)	来海 裕一 (5C)	湯浅 啓司 (ロランギャロス)	―	楠瀬 翔子 (アポロTC)	竹中 歩 (米子東高)	岩田 香織 (ロランギャロス)
58	R4	門脇 智大 (米子東高)	逸見 佳弘 (ロランギャロス)	廣江 健生 (STEVE)	吉村 真輝 (KPI)	逸見 佳弘 (ロランギャロス)	―	春山 のぞみ (サニーTS)	眞鍋 佳奈美 (5C)	安倍 和子 (山陰合同銀行)
59	R5	斉木 孝輔 (WAVE)	井上 忠信 (境港ジュニア)	大豊 裕希 (境港ジュニア)	伊藤 英憲 (サニーTS)	湯浅 啓司 (ロランギャロス)	吉井 誠一 (米子フリー)	春山 のぞみ (サニーTS)	赤井 優月 (サニーTS)	岩田 香織 (ロランギャロス)
60	R6	岡田 修一郎 (5C)	野坂 大輔 (サニーTS)	村上 利樹 (フリー)	吉村 真輝 (KPI)	湯浅 啓司 (ロランギャロス)	角田 勝 (米子フリー)	赤井 優月 (サニーTS)	久城 梨央 (サニーTS)	―
61	R7	田中 芳宏 (山陰労災病院)	植松 帆次郎 (境高)	白石 陽琉 (サニーTS)	湯浅 啓司 (ロランギャロス)	―	西田 敬 (サニーTS)	赤井 優月 (サニーTS)	赤井 愛糀 (サニーTS)	―
62										
63										
64										
65										
66										
67										

ダブルス歴代優勝者（1）

回	年	男子ダブルス		女子ダブルス	男子45歳ダブルス	男子55歳ダブルス
		A　級	B　級		（壮年ダブルス）	（老壮ダブルス）
1	S40	玉腰・水口 （皆生クラブ）	―	―	森本・内藤 （朝の会）	―
2	S41	菅原・佐藤 （鳥大医学）	―	―	野村・竹内 （朝の会）	―
3	S42	古賀・佐藤 （鳥大医学）	―	―	森本・内藤 （朝の会）	―
4	S43	上江利・佐藤 （空自美保・鳥大医学）	―	―	松本・内藤 （朝の会）	―
5	S44	沢井・熊手 （空自美保）	―	―	野村・内藤 （朝の会）	―
6	S45	山本・鹿島 （鳥大医職）	―	―	森本・伊木 （朝の会）	―
7	S46	山本・鹿島 （鳥大医職）	―	―	野村・内藤 （朝の会）	―
8	S47	一井・前嶋 （鳥大医職）	―	―	森本・伊木 （朝の会）	―
9	S48	一井・前嶋 （鳥大医職）	―	―	野村・内藤 （朝の会）	―
10	S49	一井・前嶋 （鳥大医職）	足立・長谷川 （山陰合銀）	―	佐々木・小滝 （朝の会）	―
11	S50	山本・鹿島 （鳥大医職）	―	―	一井・三島 （鳥大医職）	―
12	S51	水川・丸山 （鳥大医学）	飯野・浜村 （鳥大医学）	佐々木・田村 （米子東）	野村・三島 （朝の会・鳥大医職）	―
13	S52	玉腰・湯原 （皆生クラブ）	米王利・横山 （空　自）	上杉・吉田 （米子東）	一井・山本 （鳥大医職）	―
14	S53	小鯖・水川 （鳥大医学）	古市・谷川 （鳥大医職）	田中・山上 （医療短大）	一井・山本 （鳥大医職）	―
15	S54	玉腰・前嶋 （皆生クラブ・鳥大医職）	長谷川・古志 （FLTC）	足立・福留 （皆生クラブ・鳥大職員）	佐々木・沢村 （朝の会）	野村・内藤 （朝の会）
16	S55	玉腰・前嶋 （皆生クラブ・鳥大医職）	飛田・中島 （米子東）	庄司・山本 （米子東）	一井・山本 （鳥大医職）	―
17	S56	飽浦・伊沢 （鳥大医職）	木谷・野坂 （米子高専）	伊達・山口 （米子東）	一井・山本 （鳥大医職）	―
18	S57	飽浦・伊沢 （鳥大医職）	根鈴・井上 （山陰合銀）	河村・近藤 （ラブオール・皆生クラブ）	石飛・玉腰 （美通クラブ・皆生クラブ）	―
19	S58	稲田・松居 （皆生クラブ）	森重・高尾 （島根大学）	河村・津山 （ラブオール・倉吉）	一井・鹿島 （鳥大医職）	―
20	S59	稲田・松居 （ローンF・皆生クラブ）	渡辺・渡辺 （BSC）	瀬古・吉村 （松江ローン）	一井・鹿島 （鳥大医職）	―
21	S60	稲田・稲田 （ローンF）	遠近・伊藤 （リトップ）	田村・徳盛 （鳥グリーン・旭クラブ）	―	―
22	S61	松居・遠近 （皆生クラブ・コンバース）	大庭・池口 （米子東）	前嶋・倉島 （旭クラブ）	―	―
23	S62	吉村・稲田 （ローンF）	内田・友森 （FLTC）	前田・渡会 （旭クラブ）	湯原・前嶋 （皆生LTC・鳥大医職）	―
24	S63	稲田・稲田 （ローンF）	加藤・岩本 （朝の会）	後藤・湯浅 （日立クラブ・SWTC）	湯原・玉腰 （皆生LTC）	―
25	H1	小原・遠藤 （サニーTS）	泉・田草 （SRC）	前嶋・倉島 （旭クラブ）	三谷・川崎 （朝の会）	―
26	H2	小原・遠藤 （サニーTS）	根鈴・大塚 （山陰合銀）	後藤・吉野 （日立クラブ・島根大学）	湯原・鹿島 （皆生LTC・鳥大医職）	沢村・小滝 （朝の会）
27	H3	伊藤・重政 （サニーTS・城北高）	石倉・若林 （米子高専）	小竹・西村 （米子北）	湯原・三谷 （皆生LTC・YLTC）	沢村・渡 （朝の会）
28	H4	遠藤・古志 （サニーTS・FREE）	山根・松本 （アリゲータ）	名黒・吉田 （アシニス）	中井・三谷 （YLTC）	沢村・川崎 （朝の会）
29	H5	遠藤・小原 （サニーTS）	湯浅・大岩 （山陰合銀）	宅野・佐伯 （それいゆ・アシニス）	鹿島・白石 （鳥大医職）	沢村・川崎 （朝の会）
30	H6	遠藤・小原 （サニーTS）	河合・白石 （鳥大医職）	宅野・佐伯 （それいゆ・アシニス）	三谷・中井 （YLTC）	―
31	H7	伊藤・新 （フットワーク・サニーTS）	加藤・豊崎 （CON－TOPS）	長谷川・下村 （ケ・セラ）	三谷・中井 （YLTC）	―
32	H8	新・大谷 （サニーTS・SALT）	山田・長尾 （米子高専）	佐伯・吉岡 （アシニス・ウイングス）	鹿島・白石 （鳥大医職）	―
33	H9	大谷・上原 （SALT）	湯田・沢崎 （米子富士通）	大谷・大谷 （JOY・アリゲータ）	若島・足立 （SRC・鳥大ローン）	山本・鹿島 （鳥医ローン・鳥大医職）
34	H10	大谷・上原 （SALT）	高木・湯浅 （ピットイン・ロランギャロス）	佐伯・前川 （アシニス）	日暮・日暮 （美保クラブ）	前川・沢田 （スイング）

ダブルス歴代優勝者（2）

回	年	男子ダブルス		女子ダブルス	男子ダブルス	
		A　級	B　級		45歳以上	55歳以上
35	H11	花田・浜崎 （川上運輸商事・山陰合銀）	寺沢・矢島 （境高OB会）	吉岡・青戸 （JOY・ダックリバー）	古志・松居 （FREE・皆生LTC）	山本・鹿島 （鳥医ローン・鳥大医職）
36	H12	森本・新 （サニーTS）	影山・影岡 （アリゲータ）	松崎・藤塚 （キュービック・米子クィーン）	古志・松居 （FREE・皆生LTC）	―
37	H13	新・森本 （サニーTS）	竹林・川角 （5　C）	前川・三沢 （ケ・セラ・寿鉄鋼）	長谷川・井田 （BSC・ARUZE）	―
38	H14	上原・大谷 （生田調剤薬局・陸自米子）	藤田・本田 （5　C）	細田・三沢 （NCS・寿鉄鋼）	―	―
39	H15	小原・白石 （サニーTS・鳥取銀行）	岩本・服巻 （米子東高）	前川・渡辺 （ケ・セラ・チロTC）	―	―
40	H16	森本・新 （ふれあいの里・T-SPOT）	岩本・服巻 （米子東高）	大谷・細田 （JOY・NCS）	―	―
41	H17	小原・白石 （サニーTS・鳥取銀行）	田辺・岡崎 （米子南高）	梅林・木村 （5C・田園）	稲田・遠近 （L. ファミリー・サニーTS）	―
42	H18	森本・新 （ふれあいの里・T-SPOT）	佐々木・宮岡 （鳥大医学部）	楠瀬・楠瀬 （米子北高・サニーTS　）	―	―
43	H19	小原・白石 （サニーTS・鳥取銀行）	中村・加藤 （米子北斗・米子北高）	大谷・細田 （JOY・NCS）	中井・井本 （YLTC）	―
44	H20	小原・白石 （サニーTS・鳥取銀行）	遠藤・近藤 （米子東高）	大谷・細田 （JOY・NCS）	大谷・篠原 （JOY・TC）	―
45	H21	新・上原 （新TS・加茂調剤）	影山・影岡 （BSC・ケイズ）	大谷・細田 （JOY・NCS）	湯原・寺澤 （皆生LTC）	―
46	H22	長谷川・上原 （山陰エレベータ・かも調剤薬局）	梶川・永田 （サニーTS　・安来クラブ）	大谷・細田 （JOY・NCS）	澤田・万場 （WAVE・アプローチ）	―
47	H23	長谷川・上原 （山陰エレベータ・かも調剤薬局）	長谷川・山縣 （スピリッツ・T－SPOT）	大谷・細田 （JOY・NCS）	中井・下山 （YLTC）	―
48	H24	新・森本 （新TS・ふれあいの里）	藤澤・吉川 （米子東高）	大谷・細田 （JOY・NCS）	山・上本 （田園TC・チロルTC）	―
49	H25	岩田・田村 （安来クラブ・日清食品）	大床・橋尾 （米子西高）	益尾・細田 （ちょっぱー・NCS）	古志・逸見 （FREE TC・ロランギャロス）	―
50	H26	新・上原 （新TS・加茂調剤）	森村・古田 （米子東高）	益尾・細田 （ちょっぱー・NCS）	中井・小椋 （YLTC・ロランギャロス）	―
51	H27	岩木・吉田 （5C）	松田・堀江 （SAURUS）	益尾・細田 （ちょっぱー・NCS）	湯浅・逸見 （ロランギャロス）	―
52	H28	高木・小粥 （SHORE！・フリー）	竹本・竹本 （STC）	岡田・山根 （米子高専・アプローチ）	―	―
53	H29	岩木・吉田 （5C）	門脇・門脇 （BSC）	益尾・細田 （ちょっぱー・NCS）	先灘・田中 （米子市役所・BSC）	―
54	H30	小松・姫野 （5C）	平野・生和 （米子高専）	浜家・浜家 （倉吉東高・STEVE）	古志・先灘 （FLTC・米子市役所）	―
55	R1	小松・姫野 （5C）	湯浅・田中 （ロランギャロス）	益尾・細田 （ちょっぱー・NCS）	南・汐口 （5C）	―
56	R2	コロナウィルスで大会中止				
57	R3	伊藤・鈴木 （サニーTS・フリー）	藤山・新井 （BSC）	仲島・楠瀬 （鳥取大学・アポロTC）	矢島・寺澤 （フリー・境港ジュニア）	―
58	R4	岩木・伊藤 （5C・サニーTS）	初沢・岸田 （サニーTS）	手嶋・細田 （ちょっぱー・NCS）	湯浅・逸見 （ロランギャロス）	―
59	R5	小粥・小松 （5C）	森本・田村 （サニーTS）	楠瀬・杉野 （アポロTC・フリー）	―	湯浅・逸見 （ロランギャロス）
60	R6	齋木・湯浅 （WAVE・ロランギャロス）	越智・堀 （NOK）	赤井・川上 （米子北斗・アポロTC）	―	湯浅・逸見 （ロランギャロス）
61	R7	齋木・湯浅 （WAVE・ロランギャロス）	赤井・赤井 （サニーTS・米子北斗）	市川・三浦 （あみたま・サニーTS）	―	湯浅・逸見 （ロランギャロス）
62						
63						
64						
65						
66						
67						